Camera Link 出力モジュール

～FlexRIO 用カメラリンクアダプタモジュール～

■ 概要

ＨＤＤに収録した静止画像をカメラリンク規格で出力する事が可能です。
Flex-RIO を採用することで Base, Medium ,Full configuration (～85MHz)に対応可能

■ 特長

１．ＦＰＧＡ画像出力用
２．ベース、ミディアム、およびフルコンフィギュレーション画像出力
３．最大 10 タップ、80 ビット画像を 20～85MHz ピクセルクロック周波数で出力
４．プログラムはＮＩ－１４８３と同じ構造を採用することで開発者の負担を大きく軽減しています。
５．実用例
・カメラのシミュレータ
・高速な画像情報を外部に出力させることが可能です。
・ＰＸＩを採用することでその他の電気信号などと合わせる事で現場の状況を１００％再現することが可能です。

外観

■ ブロック図

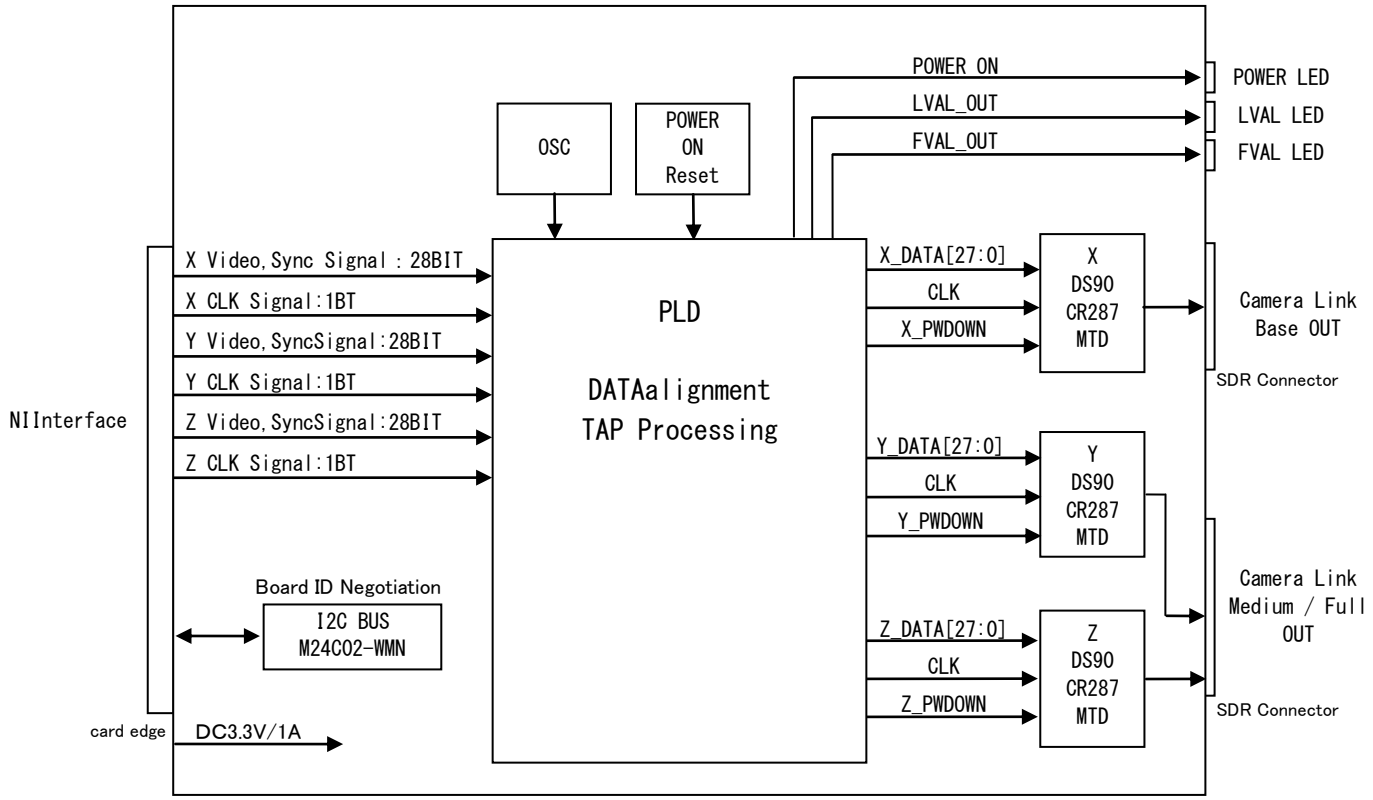

■ お問い合わせ先

試験と計測のペリテック

http://www.peritec.co.jp

株式会社 ペリテック

〒370-0862 群馬県高崎市片岡町 1-17-2

TEL : 027-328-6970 FAX : 027-322-7218

E-Mail : peritec_support@mail.peritec.co.jp

Copyright 2012 PERITEC INC. All rights reserved

◆記載記事はお断りなしに変更することがあります。
カタログ内容は 2012 年 10 月 30 日現在のものです。